g.milani soc. coop
via cavaglietto, 25
28010 Cavaglio d'Agogna (No)
P.iva - C.f. 02331140034
Tel 0322 806820
Fax 0322 806977
gmilani@commutatore.com
www.gmilani.it

COMMUTATORE A 24 CONTATTI PER CIRCUITO STAMPATO

Modello 2VCS vetroepoxy

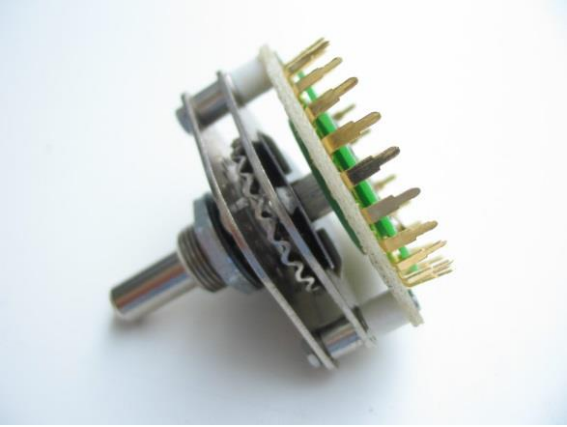

Commutatori ad 1 settore, per segnali e bassa potenza.
Sistema a pattino strisciante.
Fermo mobile.
In questi modelli, i contatti di via fanno parte dei 24 terminali distribuiti sul diametro 32,5 mm, la loro posizione è indicata nella seguente tabella delle commutazioni:

1 via 23 posizioni, via in A
2 vie 11 posizioni, vie in A D
3 vie 7 posizioni, vie in A C E
4 vie 5 posizioni, vie in A B D F

Versione HV (a richiesta) con alberino in materiale isolante, poliestere/vetro (massimo 4 settori).
Eventuali viti di montaggio in nylon (massimo 1 settore).

Versione STAGNA (a richiesta) prevede un anello di tenuta sull'alberino, nell'interno della bussola filettata ed una rondella in gomma nitrilica da montare retroquadro.

SETTORI MISTI
Oltre al settore da circuito stampato è possibile montare, tra il gruppo di scatto ed il settore CS, altri settori per cablaggio normale che potranno essere collegati al circuito stampato con spezzoni di cavetto rigido.

RITORNO A MOLLA dalla prima alla seconda posizione, oppure dall'ultima alla penultima (massimo 5 posizioni).
DOPPIO RITORNO A MOLLA dalla prima alla seconda posizione e dall'ultima alla penultima (massimo 5 posizioni).

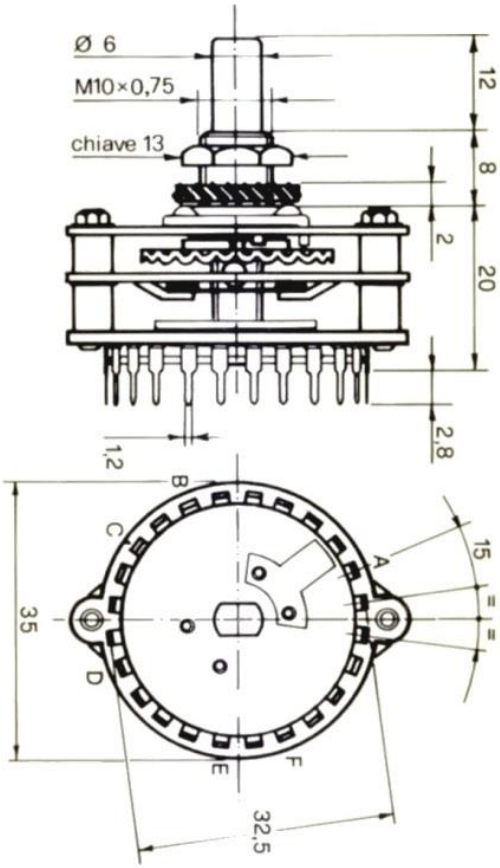

Conformità **RohS**: questo prodotto è conforme alla direttiva comunitaria 2002/95/CEE del 27/01/2003. Rispetta la direttiva **B.T.** 60947-5-1

Portata in commutazione:	0,9A 230 Vac / 4A 30 Vdc (con carico resistivo)
Resistenza di contatto:	< 9 mohm (valore medio iniziale)
Isolamento:	1400 Vac $200x10^9$ ohm 1300 Vac $100x10^9$ ohm
Durata	> 200.000 commutazioni (con portata = 0,1 del valore massimo)

MADE IN ITALY